BP8G-BCT 微小型压力变送器

特点

- 超小尺寸，特别适用于小型设备
- 抗压力过载能力强，安全性高
- 采用高纯陶瓷传感膜片，稳定可靠
- 防水防尘，IP67



应用

- 咖啡机、净水机
- 水泵、家用增压泵
- 医疗气体设备
- 智能水表

主要性能指标

参　数	性 能 指 标		
量程	0～1MPa、0～1.6MPa、0～2MPa，密封表压或绝压		
过载压力	允许过载压力≤测量上限值的 2 倍		
破坏压力	测量上限值的 5 倍		
综合精度	1.0% FS		
非线性	0.5% FS		
工作温度范围	－20～＋85℃		
补偿温度范围	0 ～ 50℃		
环境温度变化的影响	0.03%/℃，典型值		
稳定性	1.0% FS / 年		
供电与输出	**输出信号**	**电源电压**	**功耗（典型值）**
■ 电压输出	0～5 V，三线 1～5 V，三线 0.5～4.5 V，三线 0.4～2.0 V，三线	10～30 Vdc or 5 Vdc	2.5 mA
■ 比例电压输出	(10%～90%)×电源电压，三线	4.5～5.5 Vdc	2.5 mA
负载特性	负载电阻＞10kΩ		
接液材质	压力接口 传感膜片 密封圈	SS304，可选 SS316L 或其他材质 陶瓷 Al_2O_3 96% 氢化丁腈橡胶(HNBR)，可选氟橡胶(FKM)或其他	
外壳材质	与压力接口材质相同（环氧树脂灌封防护）		
电气接口	XH2.54-3P 公头连接线，标配线长 15cm（可定制其他形式）		
外壳防护等级	IP67		
重量	约 22g		

地址：宁波市高新区晶辉路 16 号四楼
http: // www.jf-mcs.com　　E-mail：sales@jf-mcs.com
电话：0574-87928599, 87849970, 87928699
传真：0574-87928100

型号规格

BP8G - BCT	S	D	0002M	GA	- 0	V5	-P24

压力类型：　S —— 密封表压；　　A —— 绝压

保留选型

量程：前 4 位表示测量范围上限，下限为 0；特殊量程用 A000 表示；
第 5 位表示单位：K — kPa；　M — MPa；B — bar；P — psi

压力接头：GA —— G1/8 阳螺纹 (DIN3852-E)；　　ZB —— R1/4 阳螺纹；
M10 —— M10×1 阳螺纹 (DIN3852-E)；　　XX —— 按客户要求定制

压力接头材质：　0 —— SS304；　　6 —— SS316L；　　X —— 其他材质

输出形式：V5 —— 0～5V 输出，三线；　　V0545 —— 0.5～4.5V 输出，三线；
V1 —— 1～5V 输出，三线；　　V0420 —— 0.4～2V 输出，三线；
VR —— 电压比例输出 10～90%，三线；　　XX —— 按客户要求定制

供电电源：P24 —— 10～30 Vdc
P5 —— 3～5 Vdc（比例电压输出时为 4.5～5.5 Vdc）

注：介质密封〇型圈材质默认为氢化丁腈橡胶；可选氟橡胶或其他材质，订货时须单独注明。

订货举例：BP8G-BCTSD0002MGA-0V5-P24 表示 压力变送器量程 0～2MPa，输出 0～5V，供电 10～30Vdc，压力接头尺寸为 G1/8 阳螺纹，接头材质 SS304。

电气连接

输出形式	XH2.54-3P 连接线	电气连接
电压输出，三线		① 红线 —— 电源正 Vs+ ② 黑线 —— 电源负/公共端 GND ③ 黄线 —— 电压输出端 Vout

外形尺寸

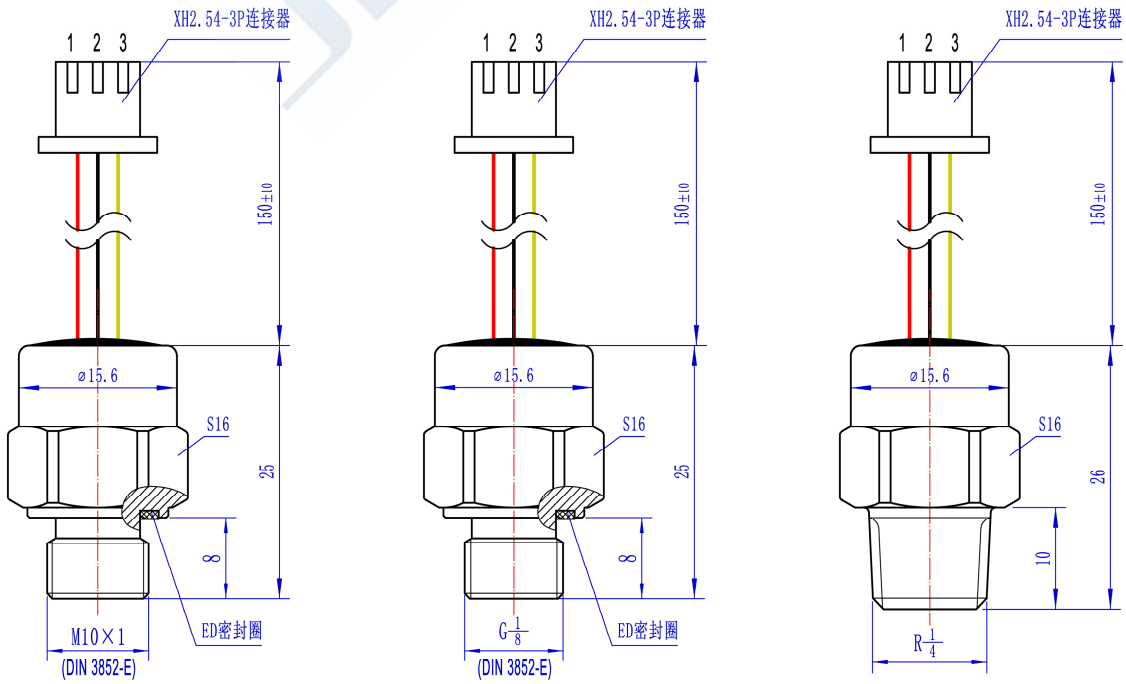

地址：宁波市高新区晶辉路 16 号四楼　　电话：0574-87928599, 87849970, 87928699
http: // www.jf-mcs.com　　E-mail：sales@jf-mcs.com　　传真：0574-87928100