BP8QC2 压力变送器

特点

- 采用隔离充油传感器，适用范围广
- 体积小巧，适合于工业 OEM 设备
- 可选 RS485 输出，Modbus-RTU 通讯协议
- 高性价比



应用

- 制药设备
- 水处理、供水系统
- 石油化工设备
- 轻工食品
- 气动装置

主要性能指标

参　数	性 能 指 标		
量程	0～10kPa 至 0～3.5MPa，表压、密封表压或绝压（具体量程由用户指定）		
过载压力	允许过载压力≤测量上限值的 2 倍		
准确度等级 注1	0.25%，0.5%；　（对于量程＜10kPa 和量程＞10MPa，仅 0.5%可选）		
工作温度范围	－20～＋85℃		
补偿温度范围	0 ～ 50℃		
环境温度变化的影响	0.03%/℃，典型值		
稳定性	1.0% FS / 年		
供电与输出	**输出信号**	**电源电压**	**功耗（典型值）**
■ 电流输出	4～20mA，两线	10～30 Vdc	＜ 25 mA
■ 电压输出	0～5 V，三线 1～5 V，三线 0.5～4.5 V，三线 0～10 V，三线	10～30 Vdc or 5 Vdc 10～30 Vdc or 5 Vdc 10～30 Vdc or 5 Vdc 12～30 Vdc	2.5 mA 2.5 mA 2.5 mA 3.0 mA
■ 比例电压输出	(10%～90%)×电源电压，三线	4.5～5.5 Vdc	2.5 mA
■ RS485 输出	Modbus RTU	10～30 Vdc	4.0 mA
负载特性	■ 电流输出时，负载电阻＜(电源电压 － 12V) / 0.02 A； ■ 电压输出时，负载电阻＞10kΩ		
接液材质	压力接口 传感膜片 密封圈	SS304 或其他可选 SS316L 氟橡胶(FKM)或其他	
外壳材质	SS304		
电气接口	直接出线形式，标配 1 米电缆		
外壳防护等级	IP65		
重量	约 170g（含 1 米电缆线）		

注 1：在 20℃时测量，包括线性、重复性和迟滞，根据 BFSL 最小二乘法计算。

地址：宁波市高新区晶辉路 16 号四楼
http: // www.jf-mcs.com　　E-mail：sales@jf-mcs.com
电话：0574-87928599, 87849970, 87928699
传真：0574-87928100

型号规格

BP8QC2	G	C	0001M	GB	- 0	I4

压力类型：　G —— 表压；　A —— 绝压；　S —— 密封表压

准确度等级：B —— 0.25 级；　C —— 0.5 级

量程：前 4 位表示测量范围上限，下限为 0；特殊量程用 A000 表示；
第 5 位表示单位：K — kPa；　M — MPa；B — bar；P — psi

压力接头：
GB —— G1/4 阳螺纹(DIN3852-E)；　GD —— G1/2 阳螺纹；
NB —— 1/4-18NPT 阳螺纹；　ZB —— R1/4 阳螺纹(即二分锥管螺纹)；
MI —— M20×1.5 阳螺纹；　ZA —— R1/2 阳螺纹(即四分锥管螺纹)；
ND —— 1/2-14NPT 阳螺纹；　XX —— 按客户要求定制螺纹

压力接头材质：0 —— SS304；　6 —— SS316L

输出形式：
I4 —— 4～20mA 二线制输出；　VR —— 电压比例输出 10～90%，三线；
V5 —— 0～5V 输出，三线；注 1　V10 —— 0～10V 输出，三线；
V1 —— 1～5V 输出，三线；注 1　V0545 —— 0.5～4.5V 输出，三线 ；注 1
XX —— 按客户要求定制

注 1：如选电压输出，要求供电电源为 5VDC 时，订货时需注明：供电电源 5VDC。

订货举例：BP8QC2GC0001MGB-0I4 表示压力变送器量程：表压 0～1MPa，4～20mA 二线制输出，准确度 0.5 级，压力接头尺寸为 G1/4 阳螺纹，接头材质 SS304。

电气连接

输出形式	带屏蔽电缆线	电气连接
电流输出，二线制 4～20mA		红线 —— 电源正 Vs+ 黑线 —— 电源负 Vs-
电压输出，三线		红线 —— 电源正 Vs+ 黑线 —— 电源负/公共端 GND 黄线 —— 电压输出端 Vout

外形尺寸

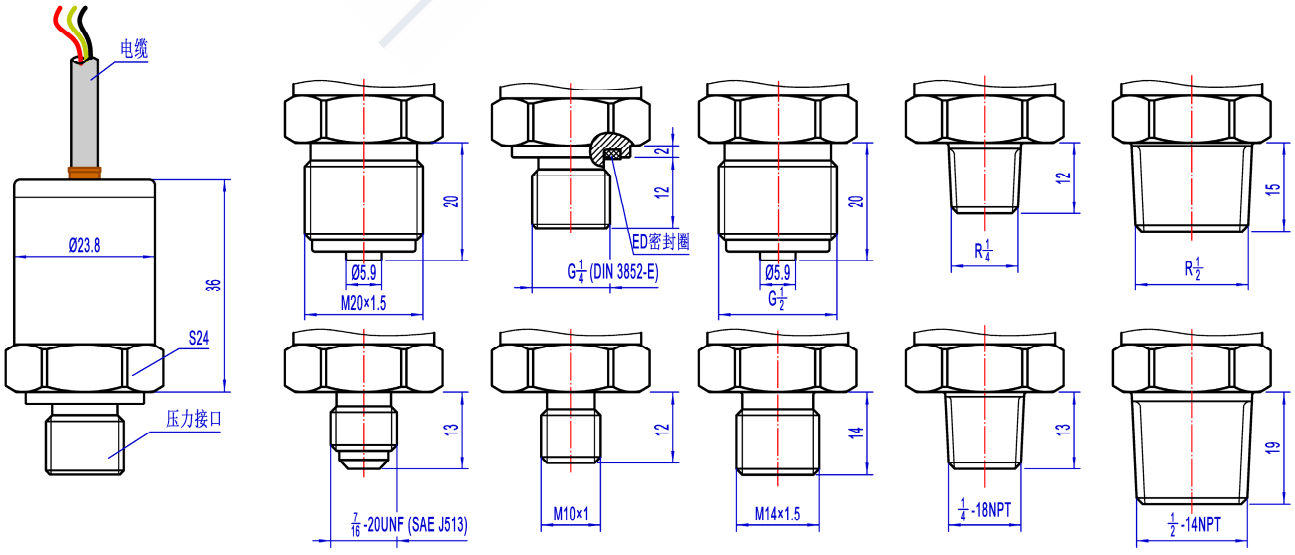

产品尺寸　　压力接口尺寸