BP8G-AE1 制冷专用压力变送器

特点

- 适用于各类冷媒介质
- 引压嘴采用特殊顶针结构设计
- 采用进口压力传感器，稳定性好
- 高性价比



应用

- 冷凝器风扇控制
- 电子膨胀阀控制
- 压缩机油压监测
- 制冷设备、离心机
- 液压和气动

主要性能指标

参　数	性 能 指 标		
量程	0～100kPa 至 0～5MPa，表压（具体量程由用户指定）		
过载压力	允许过载压力≤测量上限值的 2 倍，破坏压力＞测量上限值的 3 倍		
准确度等级 注1	0.5%		
工作温度范围	环境温度：－20～＋85℃；　　介质温度：－40～＋125℃		
补偿温度范围	0 ～ 50℃		
环境温度变化的影响	0.03%/℃，典型值		
稳定性	＜0.5% FS / 年		
供电与输出	**输出信号**	**电源电压**	**功耗（典型值）**
■ 电流输出	4～20mA，两线	10～30 Vdc	＜ 25 mA
■ 电压输出	0～5 V，三线 1～5 V，三线 0.5～4.5 V，三线 0～10 V，三线	10～30 Vdc or 5 Vdc 10～30 Vdc or 5 Vdc 10～30 Vdc or 5 Vdc 12～30 Vdc	2.5 mA 2.5 mA 2.5 mA 3.0 mA
■ 比例电压输出	(10%～90%)×电源电压，三线	4.5～5.5 Vdc	2.5 mA
负载特性	■ 电流输出时，负载电阻＜(电源电压 － 12V) / 0.02 A； ■ 电压输出时，负载电阻＞10kΩ		
接液材质	压力接口 传感膜片 密封圈	SS304，可选 SS316L、铜 H59-1、铝合金 6063 陶瓷 Al_2O_3 96% 氢化丁腈橡胶(HNBR)，可选氯丁橡胶(CR)或其他	
	密封圈材质	**适用冷媒**	**适用温度范围**
	氢化丁腈(HNBR)	R134a, R404a, R407c, R410a, R507	－40～＋125℃
	氯丁橡胶(CR)	R12, R22, R134a, R404a, R407c, R410a, R502, R507	－40～＋120℃
外壳材质	与压力接口材质相同（SS304、SS316L、铜 H59-1 或铝合金 6063）		
电气接口	Metri-Pack 150 电气连接座		
外壳防护等级	IP65		
重量	约 80g（铝接头产品约 60g；不含连接线）		

注 1：在 20℃时测量，包括线性、重复性和迟滞，根据 BFSL 最小二乘法计算。

地址：宁波市高新区晶辉路 16 号四楼
http: // www.jf-mcs.com　　E-mail：sales@jf-mcs.com
电话：0574-87928599, 87849970, 87928699
传真：0574-87928100

型号规格

BP8G-AE1	G	C	0030B	U7	- 0	V5

压力类型：　G —— 表压

准确度等级：C —— 0.5 级

量程：前 4 位表示测量范围上限，下限为 0；特殊量程用 A000 表示；
第 5 位表示单位：K — kPa；　M — MPa；B — bar；P — psi

压力接头：　U7 —— 7/16-20UNF 内螺纹(带顶针)；　　XX —— 按客户要求定制
GB —— G1/4 阳螺纹；

压力接头材质：　0 —— SS304；　　2 —— 铜 H59-1；　　5 —— 铝合金 6063；
6 —— SS316L；　　X —— 其他材质

输出形式：I4 —— 4～20mA 二线制输出；　　VR —— 电压比例输出 10～90%，三线；
V5 —— 0～5V 输出，三线；注 1　　V10 —— 0～10V 输出，三线；
V1 —— 1～5V 输出，三线；注 1　　V0545 —— 0.5～4.5V 输出，三线；注 1
XX —— 按客户要求定制

注 1：如选电压输出，要求供电电源为 5VDC 时，订货时需注明：供电电源 5VDC。
注 2：介质密封〇型圈材质默认为氢化丁腈橡胶(HNBR)；可选氯丁橡胶(CR)或其他材质，订货时须单独注明。

订货举例：BP8G-AE1GC0030BU7-2V5 表示压力变送器量程：表压 0～30 bar，准确度 0.5 级，压力接头尺寸为 7/16-20UNF 内螺纹(带顶针)，压力接头材质 H59-1（铜），0～5V 输出，三线。

电气连接

输出形式	派克连接器 Metri-Pack 150	电气连接
电流输出，二线制 4～20mA	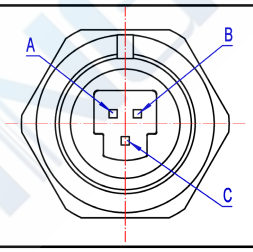	B（红线）—— 电源正 Vs+ A（黑线）—— 电源负 Vs-
电压输出，三线		B（红线）—— 电源正 Vs+ A（黑线）—— 电源负/公共端 GND C（黄线）—— 电压输出端 Vout

外形尺寸

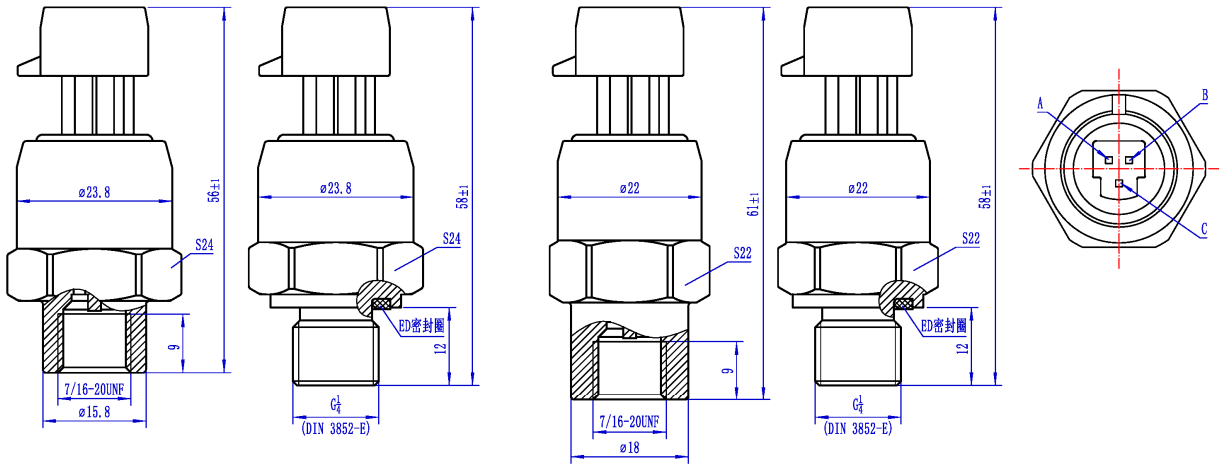

铜/铝接头产品　　304/316不锈钢接头产品